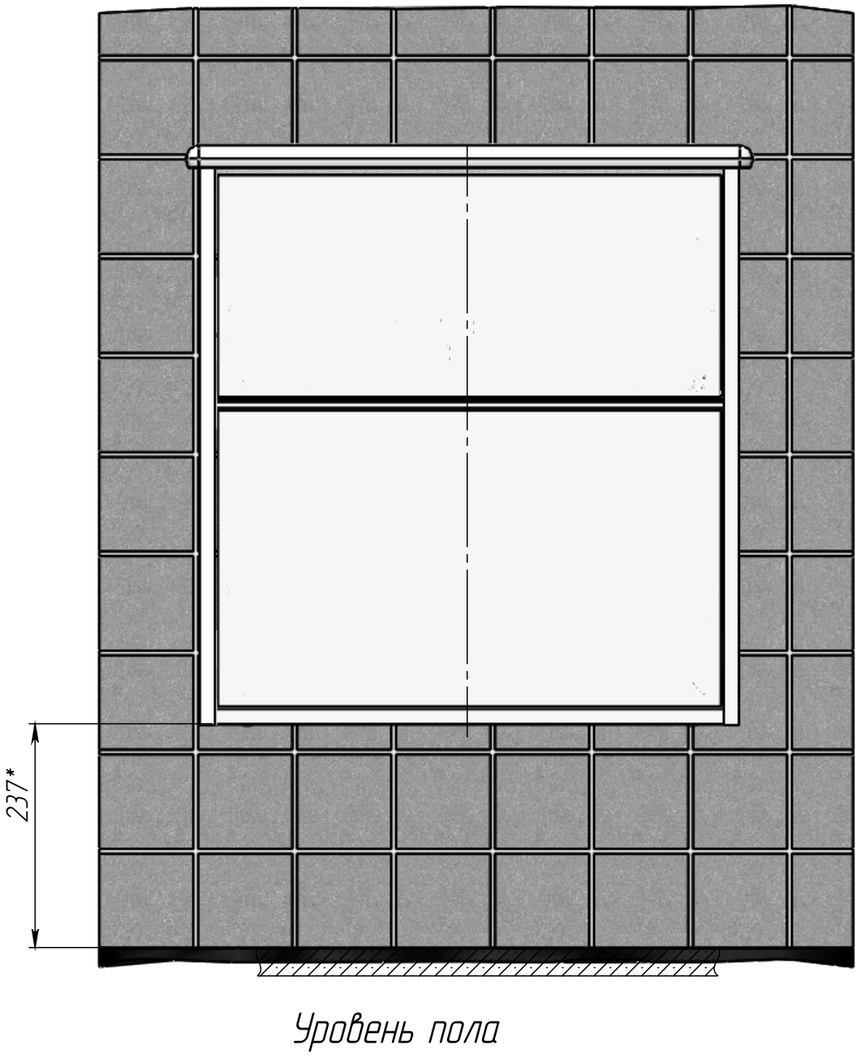
237*
Уровень пола

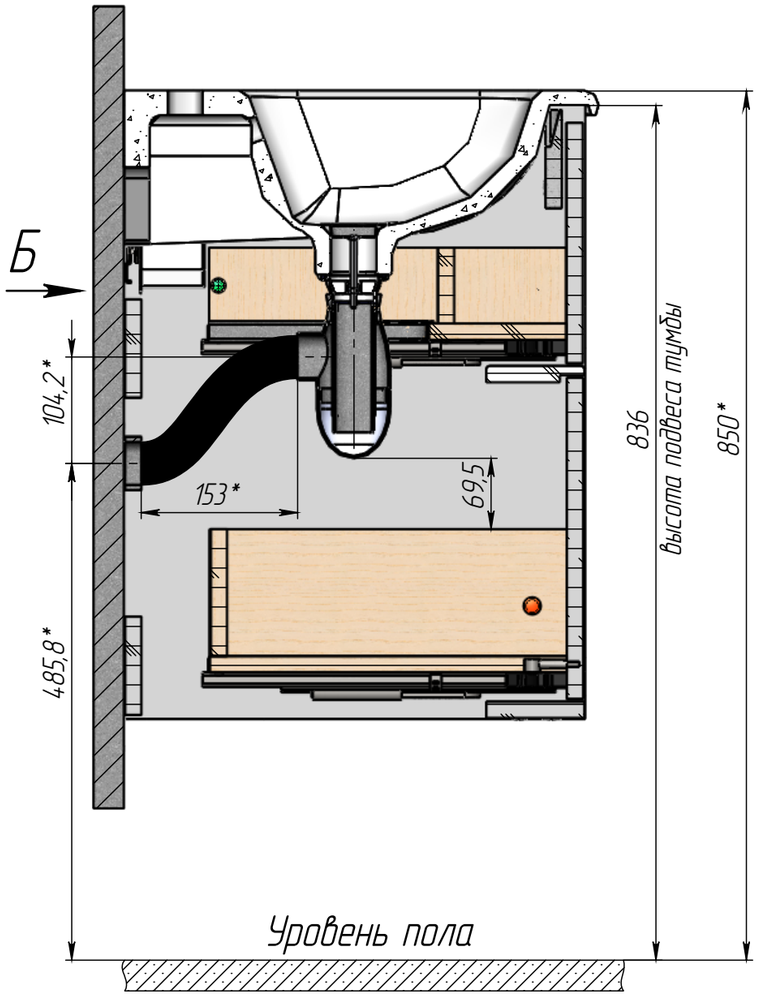
Б
104,2*
153*
69,5
485,8*
836
850*
высота подвеса тумбы
Уровень пола

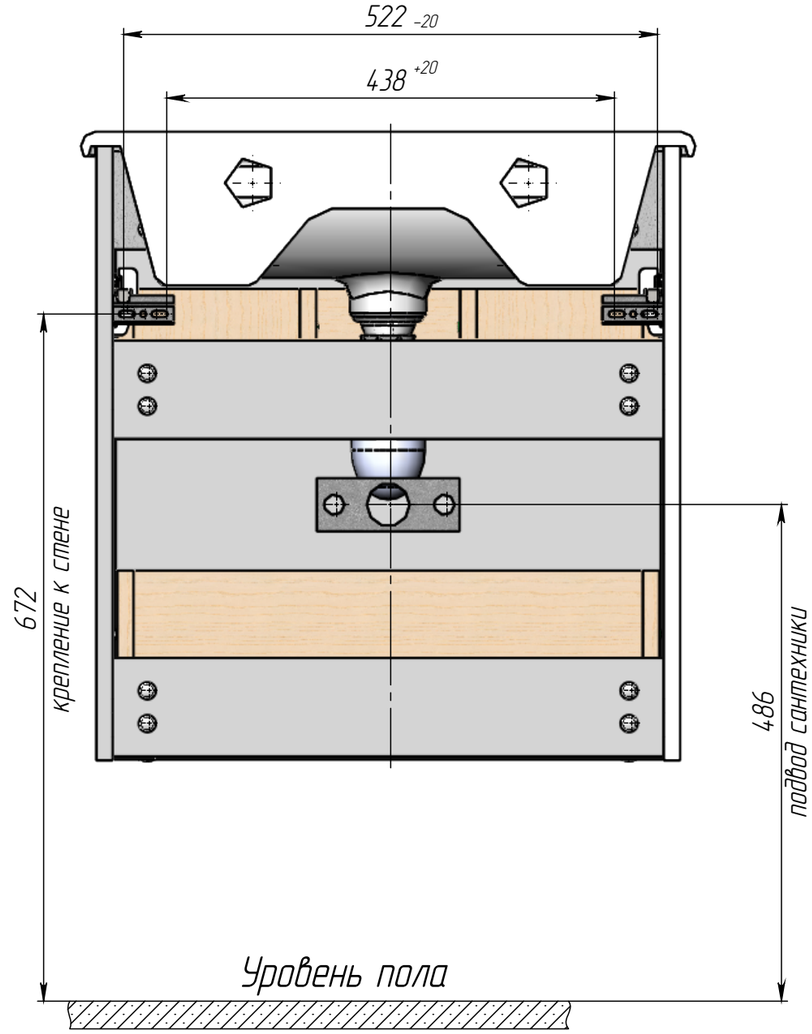
522 -20
438 +20
672
крепление к стене
486
подвод сантехники
Уровень пола

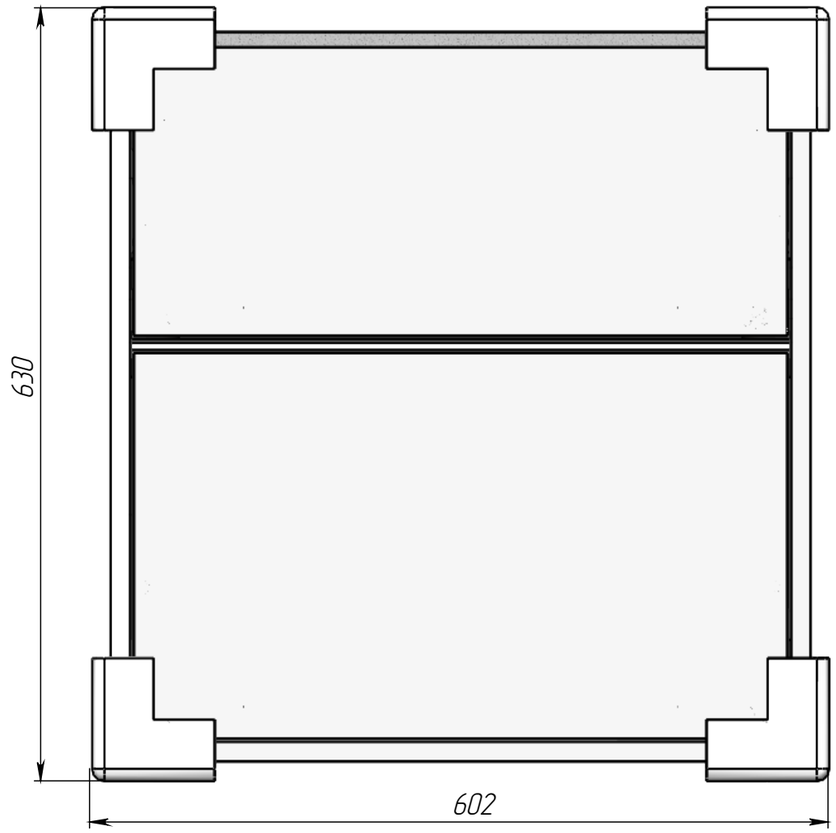

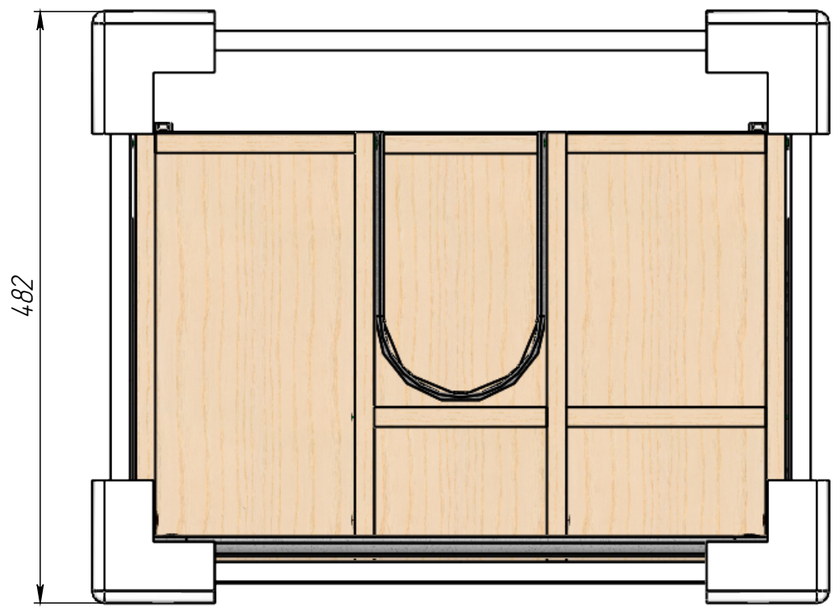

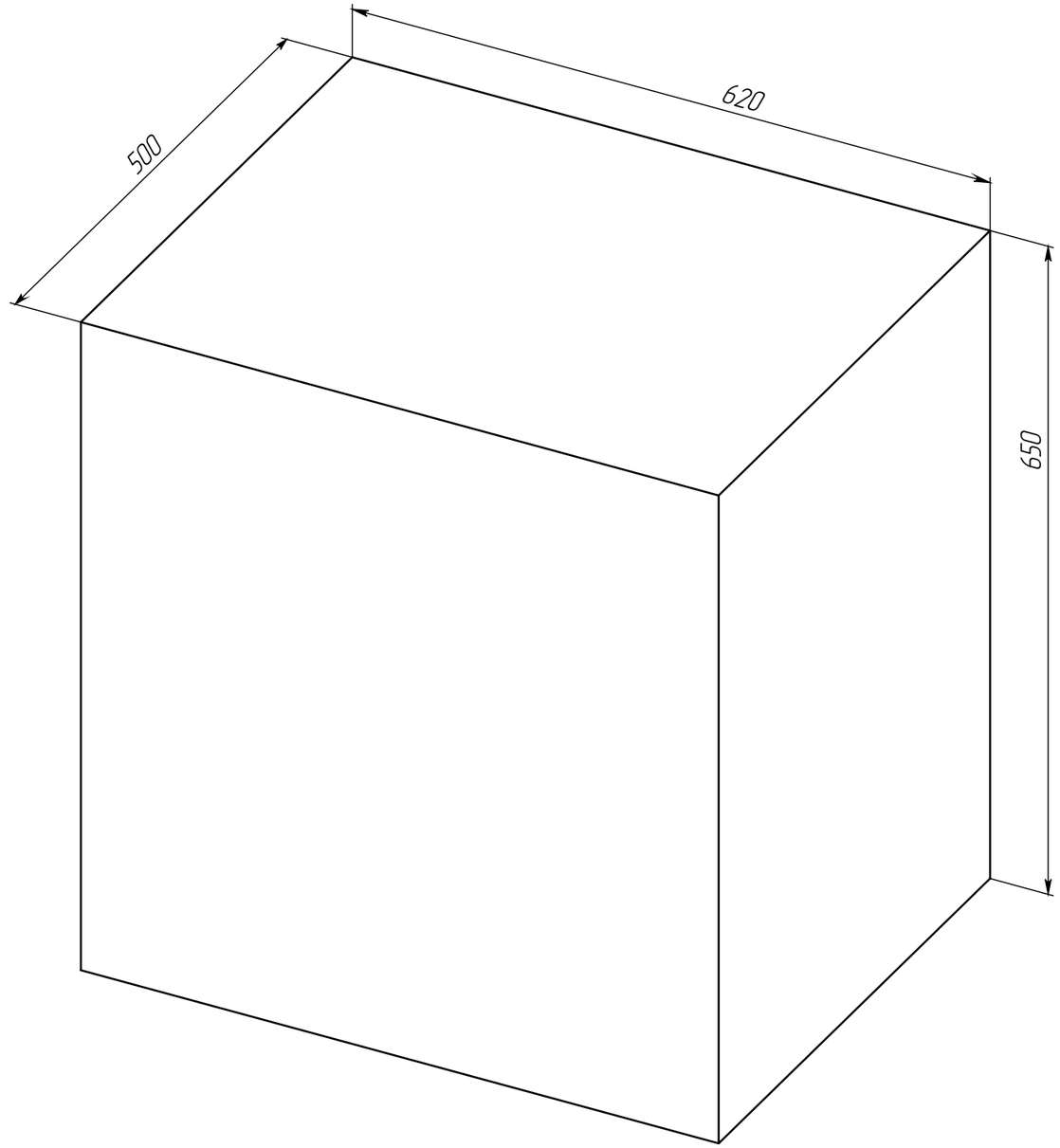

Габариты в упакованном виде